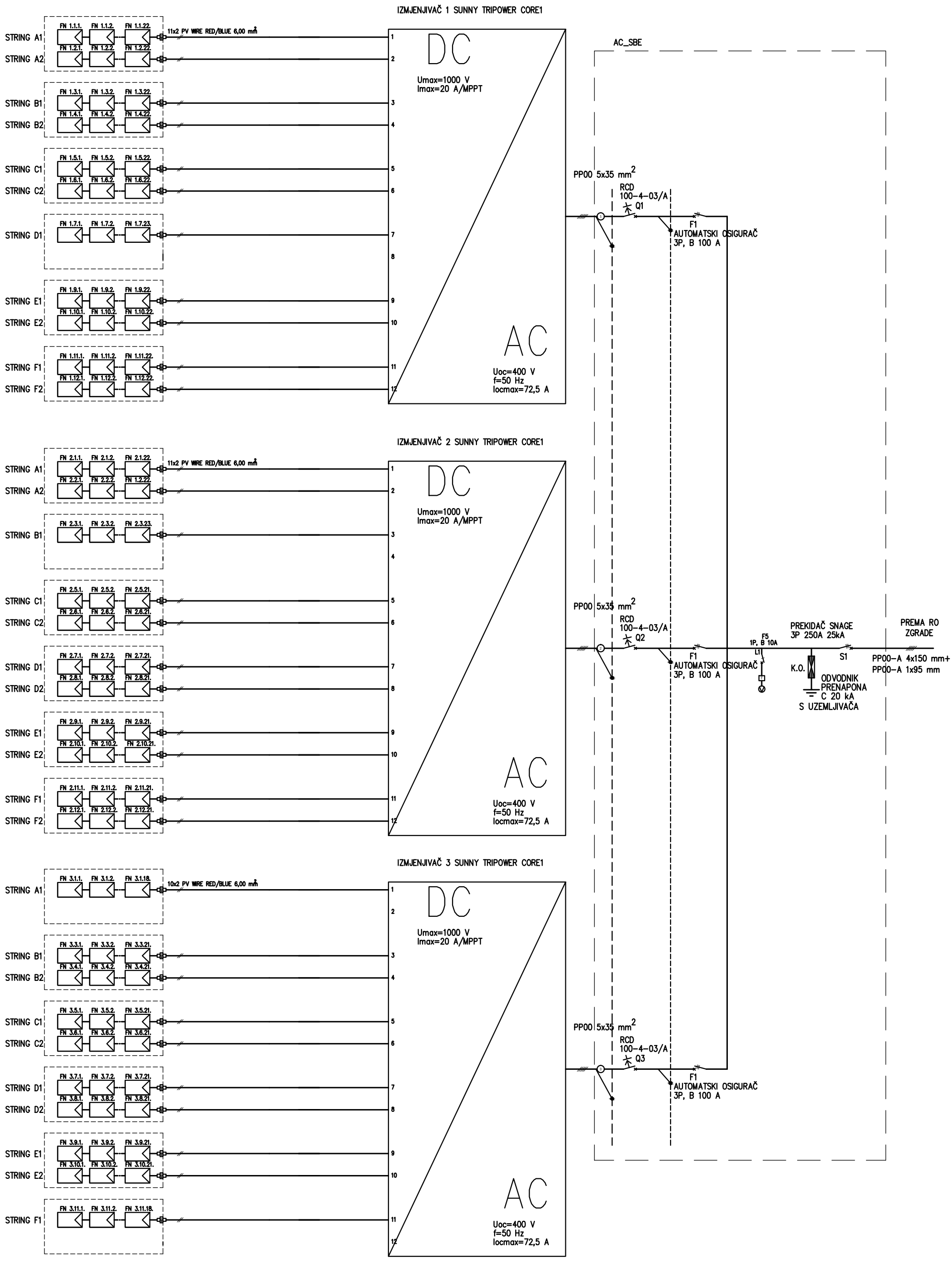

NACRT: JEDNOPOLNA SHEMA	PROJEKTANT: MARIO KRESONJA, dipl.ing.el.	SURADNIK: NIKOLA MALJKOVIĆ, mag.ing.el. IVAN TUTIĆ, mag.ing.el.
INVESTITOR: A.M.S.-BIOMASA D.O.O., DARDA		
GRAĐEVINA: SUNČANA ELEKTRANA FOTOVOLTAIKA 2		BROJ PROJEKTA: S366-10/2017 / MJERILO: 1:
LOKACIJA: VIROVITICA, k.č.br. 567, k.o. ANTUNOVAC		DATUM: LISTOPAD 2017. / RBR NACRTA: 7.